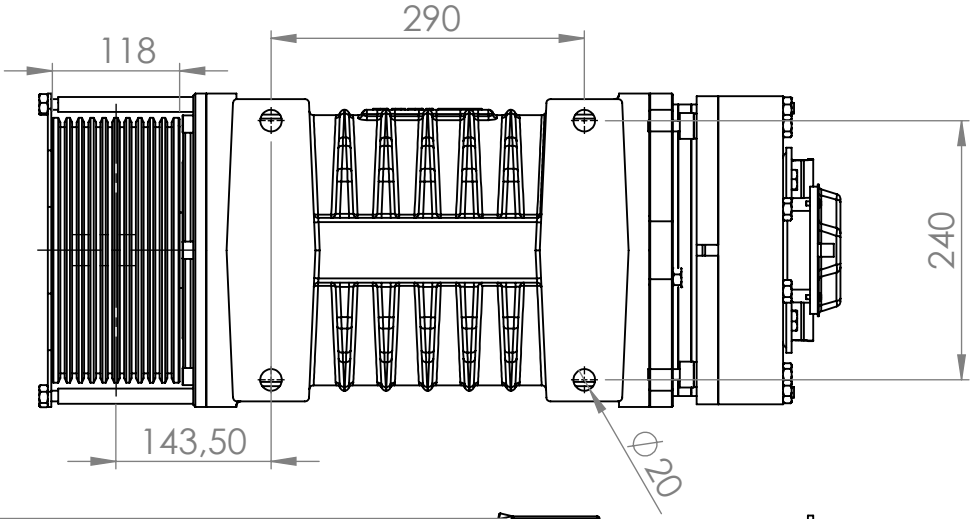

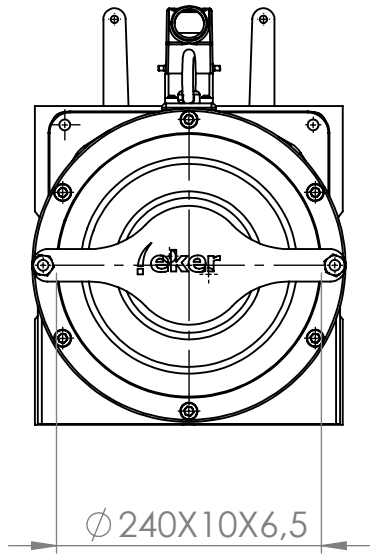

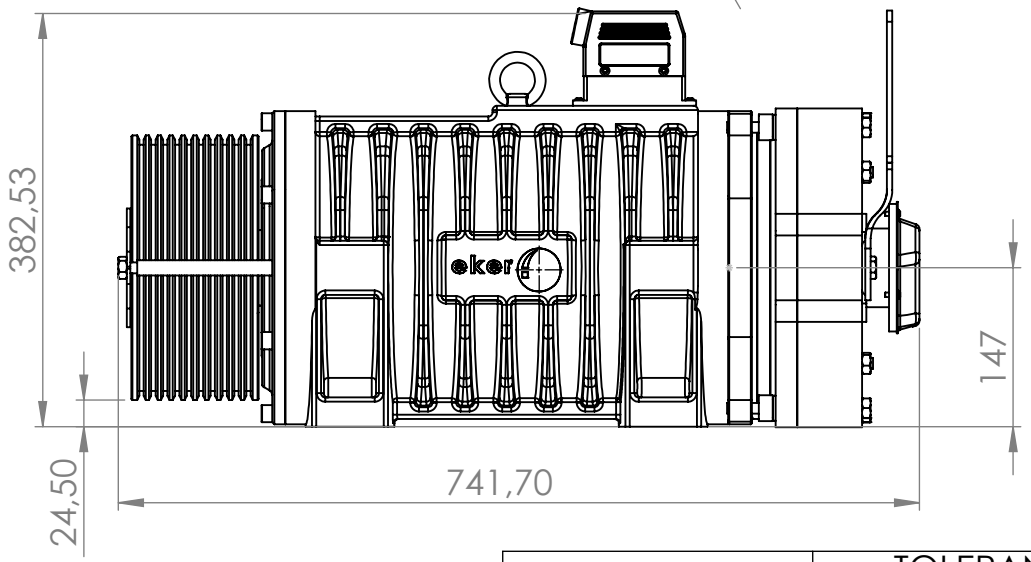

TOLERANSSIZ BOYUT TOL. İÇİN BAK EKER S 1000
ŞEKİL VE KONUM İÇİN BAK. EKER S1001
KESKİN KÖŞE VE ÇAPAKLARI GİDERİNİZ.
STANDART SEMBOLLER İÇİN BAK. EKER S1002

ORJİNAL NO	
MODEL NO	

TOLERANSLAR	
> 0. 2 ≤ 6	± 0.1
> 6 ≤ 30	± 0.2
> 30 ≤100	± 0.3
(AKSİ BELİRTİLMEDİĞİ TAKDİRDE)	

Bu resim BÜYÜK EKER BİJON SAN. VE TİC. A.Ş.'nin izni olmadan çoğaltılamaz. Aslı ve kopyası üçüncü şahıslara devredilemez.

Rev.No:	YAPILAN DEĞİŞİKLİKLER:	TARİH:
00		

eker

ÖLÇEK	PARÇA ADI	MALZEME ADI / KODU
1:10	QS424125160	

HAZIRLAYAN	KONTROL	ONAYLAYAN	RV.NO	REV. TARİHİ	TEKNİK RESİM NO	SERTLİK
EYMEN ÖZKAN	YASİN EKER		00	02.01.2026		

RESİM ÜZERİNDEN ÖLÇÜ ALMAYINIZ. RESİM ÜZERİNDE DÜZELTME YAPMAYINIZ