TOLERANSSIZ BOYUT TOL. İÇİN BAK EKER S 1000
ŞEKİL VE KONUM İÇİN BAK. EKER S1001
KESKİN KÖŞE VE ÇAPAKLARI GİDERİNİZ.
STANDART SEMBOLLER İÇİN BAK. EKER S1002

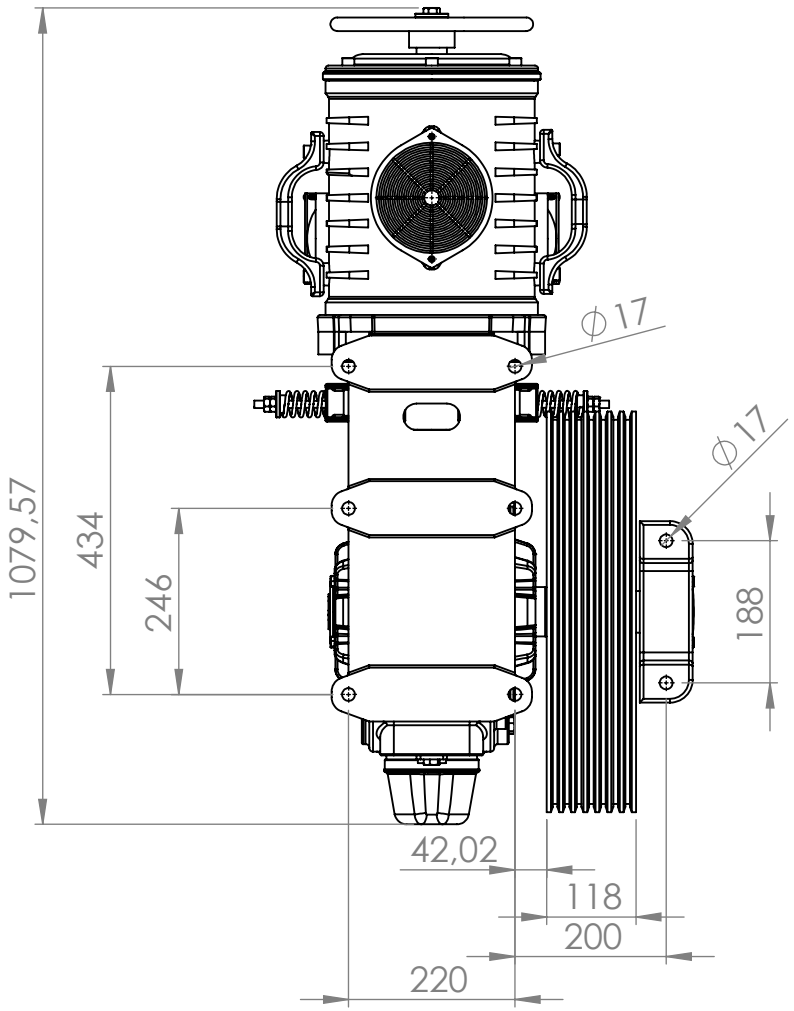


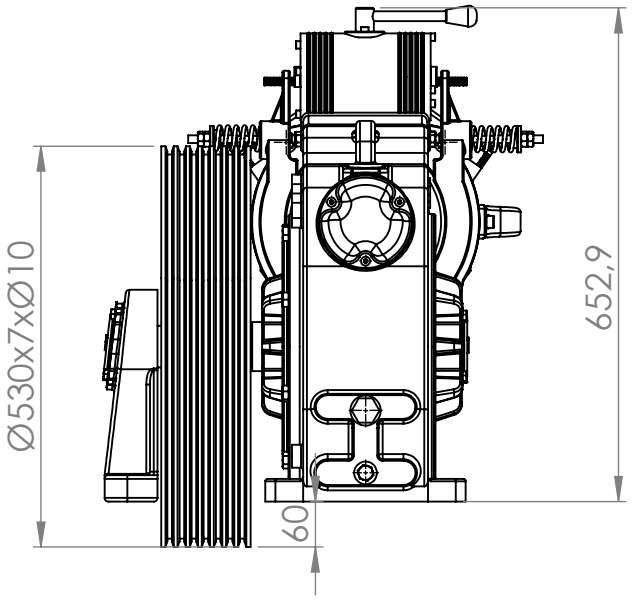


| | |
|---|---|
| ORJİNAL NO | |
| MODEL NO | |

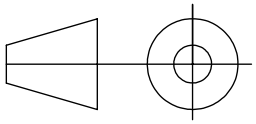

TOLERANSLAR

| | | | |
|---|---|---|---|
| > 0. 2 | ≤ 6 | ± | 0.1 |
| > 6 | ≤ 30 | ± | 0.2 |
| > 30 | ≤100 | ± | 0.3 |

(AKSİ BELİRTİLMEDİĞİ TAKDİRDE)

Bu resim BÜYÜK EKER BİJON SAN. VE TİC. A.Ş.'nin izni olmadan çoğaltılamaz. Aslı ve kopyası üçüncü şahıslara devredilemez.

| Rev.No: | YAPILAN DEĞİŞİKLİKLER: | TARİH: |
|---|---|---|
| | | |
| | | |
| | | |
| | | |
| | | |
| | | |

eker

| ÖLÇEK | PARÇA ADI | MALZEME ADI / KODU |
|---|---|---|
| 1:5 | STP15100 | |

| HAZIRLAYAN | KONTROL | ONAYLAYAN | RV.NO | REV. TARİHİ | TEKNİK RESİM NO | SERTLİK |
|---|---|---|---|---|---|---|
| HÜSEYİN GÜRER | YASİN EKER | | | 18.06.2025 | | |

RESİM ÜZERİNDEN ÖLÇÜ ALMAYINIZ. RESİM ÜZERİNDE DÜZELTME YAPMAYINIZ