TOLERANSSIZ BOYUT TOL. İÇİN BAK EKER S 1000
ŞEKİL VE KONUM İÇİN BAK. EKER S1001
KESKİN KÖŞE VE ÇAPAKLARI GİDERİNİZ.
STANDART SEMBOLLER İÇİN BAK. EKER S1002

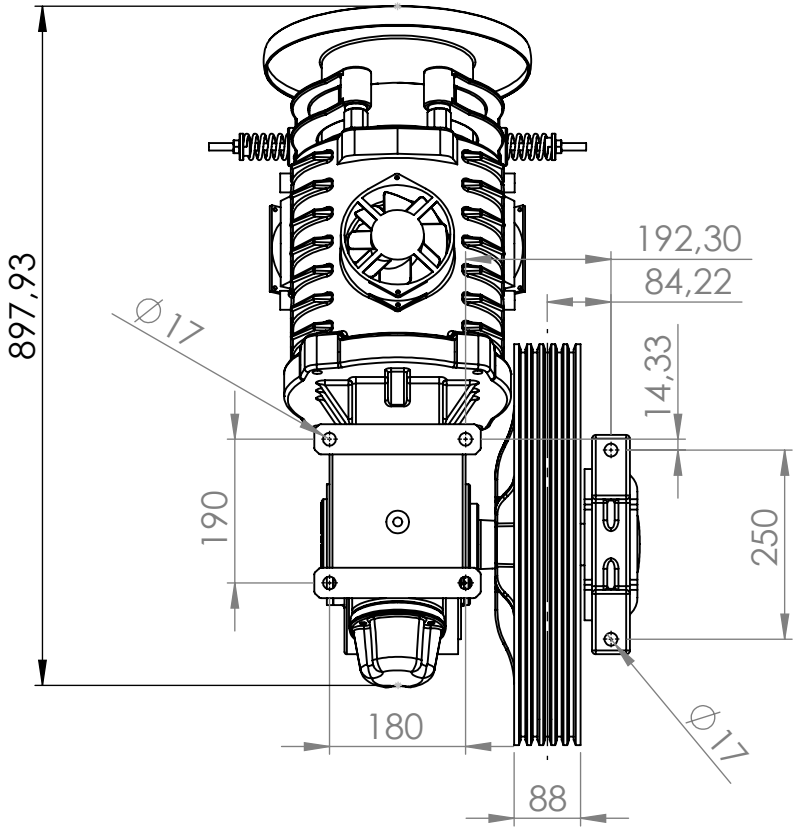

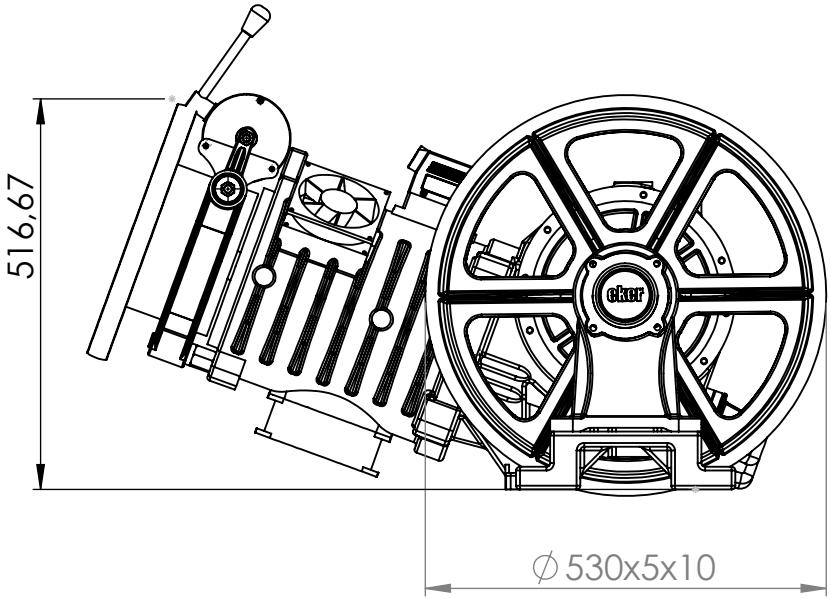

ORJİNAL NO	
MODEL NO	

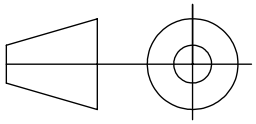

TOLERANSLAR

> 0. 2	≤	6	± 0.1
> 6	≤	30	± 0.2
> 30	≤	100	± 0.3

(AKSİ BELİRTİLMEDİĞİ TAKDİRDE)

Bu resim BÜYÜK EKER BİJON SAN. VE TİC. A.Ş.'nin izni olmadan çoğaltılamaz. Aslı ve kopyası üçüncü şahıslara devredilemez.

Rev.No:	YAPILAN DEĞİŞİKLİKLER:	TARİH:
00		

eker

ÖLÇEK	PARÇA ADI	MALZEME ADI / KODU
1:10	ELP75100	

HAZIRLAYAN	KONTROL	ONAYLAYAN	RV.NO	REV. TARİHİ	TEKNİK RESİM NO	SERTLİK
EYMEN ÖZKAN	YASİN EKER					

RESİM ÜZERİNDEN ÖLÇÜ ALMAYINIZ. RESİM ÜZERİNDE DÜZELTME YAPMAYINIZ